KRÜGER® Technology S.L.

Despiece - Aspirador polvo-líquidos KRA1250

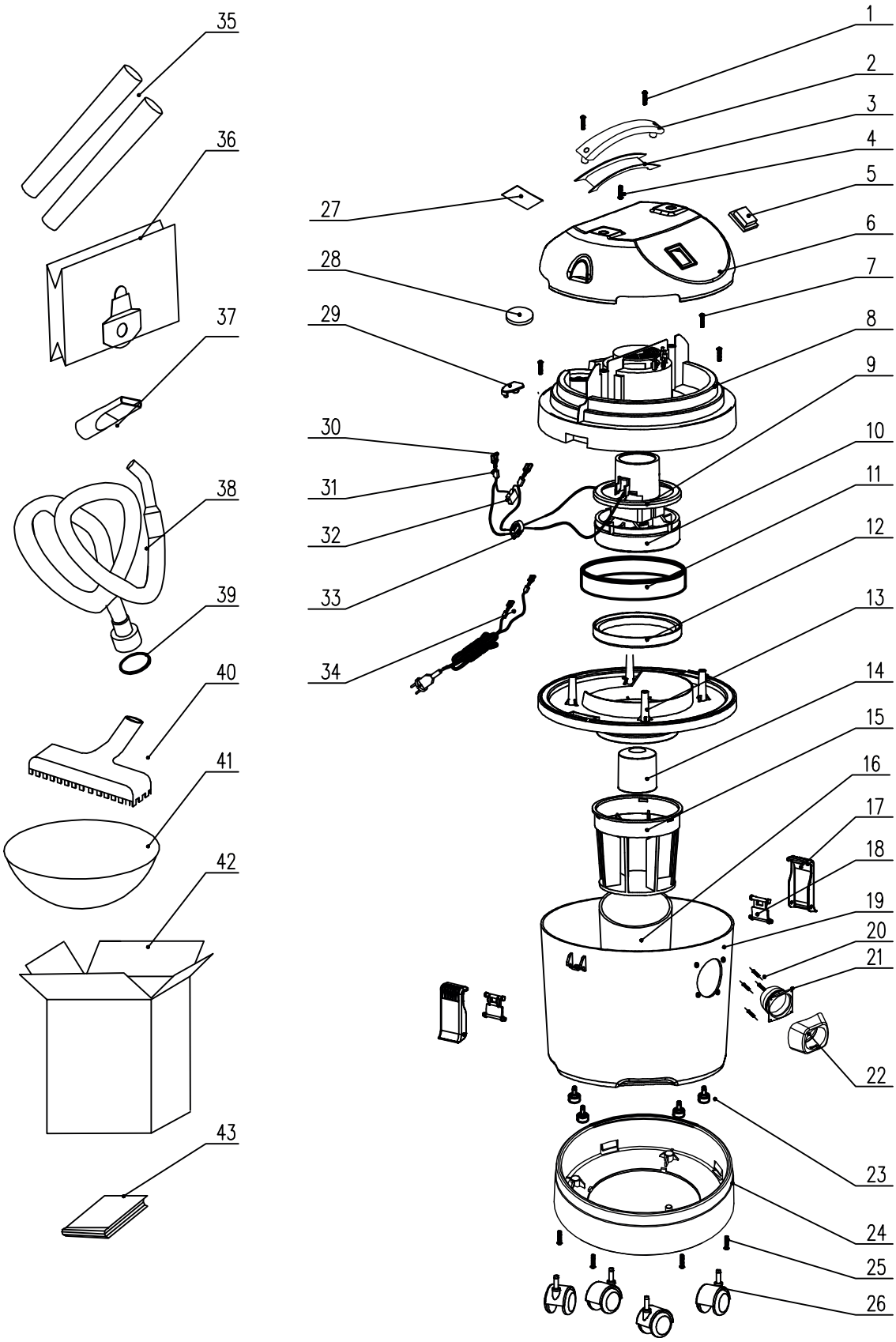

1. Tornillo
2. Parte superior del asa
3. Parte inferior del asa
4. Tornillo
5. Interruptor
6. Parte superior
7. Tornillo
8. Parte media
9. Junta
10. Motor
11. Filtro del motor
12. Junta
13. Parte inferior
14. Válvula de seguridad
15. Sección inferior cesto
16. Filtro esponja
17. Cierre
18. Conector del cierre
19. Depósito
20. Tornillo
21. Toma de entrada de aire
22. Toma exterior de manguera
23. Tuerca
24. Pedestal
25. Tornillo
26. Ruedas pivotantes
27. Etiqueta
28. Filtro esponja
29. Placa de línea
30. Conector
31. Funda
32. Capacitancia
33. Inductancia
34. Cable
35. Tubo plástico
36. Bolsa de papel
37. Boquilla corta
38. Manguera
39. Junta de manguera
40. Cepillo rectangular
41. Filto textil
42. Caja de cartón
43. Manual